NÁROKY OD OSTATNÍCH PROFESÍ!!!

SILNOPROUD

Legenda:

- Dvojzásuvka 230VAC
- Zásuvka 230VAC
- Vývod 230VAC nebo 5x1,5 viz popis
- Zásuvka 380VAC

Slaboproud

Legenda:

- Dvojzásuvka LAN
- LAN vývod zakončený RJ45
- KPR68 krabice ve stěně, nebo volná vanička v podlahové krabici

NÁROKY POPSÁNY V TABULCE STAVEBNÍ PŘIPRAVENOSTI

NÁROKY 230VAC
1. VŠECHNY NAPÁJECÍ OKRUHY PRO AV TECHNIKU ZAPOJENY NA STEJNOU FÁZI - OZNAČENA AV
2. NAPÁJECÍ OKRUHY PRO OSVĚTLENÍ A DALŠÍ SPOTŘEBIČE NESOUVISEJÍCÍ S AV TECHNIKOU ZAPOJENY NA JINÉ FÁZE NEŽ AV TECHNIKA - OZNAČENY M
3. VŠECHNY NÁROKY 230VAC JSOU NAROKOVÁNY PAPRSKOVITĚ Z ROZVADĚČE (TEDY PŘÍMO - NE PŘES VYPÍNAČ).

- KABELOVÁ TRASA PRO AV. VEDENA V PODLAZE
- KABELOVÁ TRASA PRO AV. VEDENA NAD PODHLEDEM A VE ZDECH
- KABELOVÁ TRASA PRO AV TVOŘENÁ KABELOVÝM ŽLABEM
- STOUPACÍ VEDENÍ TRASY DO PODLAHY
- STOUPACÍ VEDENÍ TRASY DO PODHLEDU

VEDENÍ CHRÁNIČEK JE IDEOVÉ. JEJICH PŘESNÉ VEDENÍ BUDE UPŘESNĚNO PŘI REALIZACI PODLE SKUTEČNÉHO STAVU STAVEBNÍCH KONSTRUKCÍ. CHRÁNIČKY BUDOU REALIZOVÁNY CO NEJKRATŠÍ A NEJPŘÍMĚJŠÍ CESTOU. NENÍ NUTNÉ DODRŽOVAT KOLMÉ SMĚRY. NEJMENŠÍ POLOMĚR OHYBU CHRÁNIČEK BUDE 250mm. V CHRÁNIČKÁCH BUDE ZALOŽEN PROTAHOVACÍ DRÁT VŽDY ZAKONČENÝ OKEM.

65" interaktivní displej + soundbar

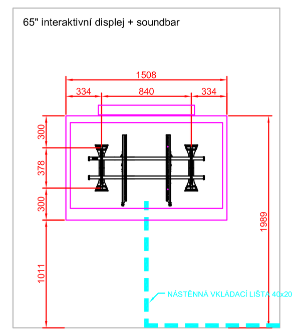

75" interaktivní displej + soundbar

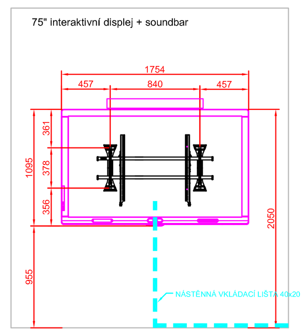

86" interaktivní displej + soundbar

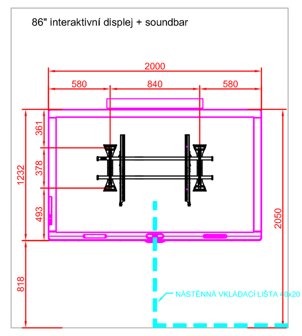

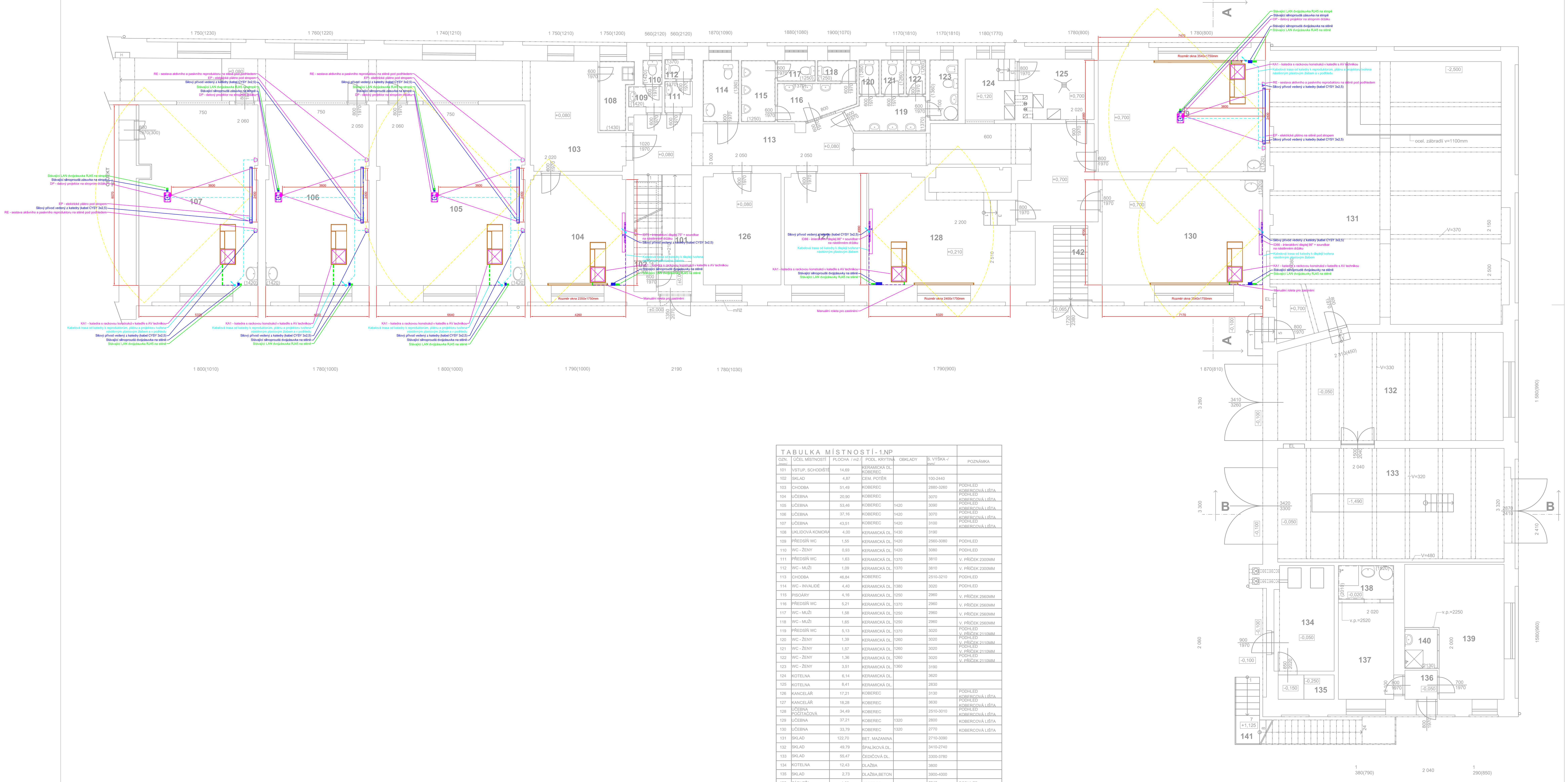

TABULKA MÍSTNOSTÍ - 1.NP

OZN.	ÚČEL MÍSTNOSTI	PLOCHA / m2 /	PODL. KRYTINA	OBKLADY	S. VÝŠKA -/mm/	POZNÁMKA
101	VSTUP, SCHODIŠTĚ	14,69	KERAMICKÁ DL. KOBEREC			
102	SKLAD	4,87	CEM. POTĚR		100-2440	
103	CHODBA	51,49	KOBEREC		2880-3260	PODHLED KOBERCOVÁ LIŠTA
104	UČEBNA	20,90	KOBEREC		3070	PODHLED KOBERCOVÁ LIŠTA
105	UČEBNA	53,46	KOBEREC	1420	3090	PODHLED KOBERCOVÁ LIŠTA
106	UČEBNA	37,16	KOBEREC	1420	3070	PODHLED KOBERCOVÁ LIŠTA
107	UČEBNA	43,51	KOBEREC	1420	3100	PODHLED KOBERCOVÁ LIŠTA
108	ÚKLIDOVÁ KOMORA	4,00	KERAMICKÁ DL.	1430	3190	
109	PŘEDSÍŇ WC	1,55	KERAMICKÁ DL.	1420	2560-3080	PODHLED
110	WC - ŽENY	0,93	KERAMICKÁ DL.	1420	3080	PODHLED
111	PŘEDSÍŇ WC	1,63	KERAMICKÁ DL.	1370	3810	V. PŘÍČEK 2300MM
112	WC - MUŽI	1,09	KERAMICKÁ DL.	1370	3810	V. PŘÍČEK 2300MM
113	CHODBA	46,84	KOBEREC		2510-3210	PODHLED
114	WC - INVALIDÉ	4,40	KERAMICKÁ DL.	1380	3020	PODHLED
115	PISOÁRY	4,16	KERAMICKÁ DL.	1250	2960	V. PŘÍČEK 2560MM
116	PŘEDSÍŇ WC	5,21	KERAMICKÁ DL.	1370	2960	V. PŘÍČEK 2560MM
117	WC - MUŽI	1,58	KERAMICKÁ DL.	1250	2960	V. PŘÍČEK 2560MM
118	WC - MUŽI	1,65	KERAMICKÁ DL.	1250	2960	V. PŘÍČEK 2560MM
119	PŘEDSÍŇ WC	5,13	KERAMICKÁ DL.	1370	3020	PODHLED V. PŘÍČEK 2110MM
120	WC - ŽENY	1,39	KERAMICKÁ DL.	1260	3020	PODHLED V. PŘÍČEK 2110MM
121	WC - ŽENY	1,57	KERAMICKÁ DL.	1260	3020	PODHLED V. PŘÍČEK 2110MM
122	WC - ŽENY	1,36	KERAMICKÁ DL.	1260	3020	PODHLED V. PŘÍČEK 2110MM
123	WC - ŽENY	3,51	KERAMICKÁ DL.	1360	3190	
124	KOTELNA	6,14	KERAMICKÁ DL.		3620	
125	KOTELNA	8,41	KERAMICKÁ DL.		2830	
126	KANCELÁŘ	17,21	KOBEREC		3130	PODHLED KOBERCOVÁ LIŠTA
127	KANCELÁŘ	18,28	KOBEREC		3630	PODHLED KOBERCOVÁ LIŠTA
128	UČEBNA POČÍTAČOVÁ	34,49	KOBEREC		2510-3010	PODHLED KOBERCOVÁ LIŠTA
129	UČEBNA	37,21	KOBEREC	1320	2800	KOBERCOVÁ LIŠTA
130	UČEBNA	33,79	KOBEREC	1320	2770	KOBERCOVÁ LIŠTA
131	SKLAD	122,70	BET. MAZANINA		2710-3090	
132	SKLAD	49,79	ŠPALÍKOVÁ DL.		3410-2740	
133	SKLAD	55,47	ČEDIČOVÁ DL.		3300-3780	
134	KOTELNA	12,43	DLAŽBA		3800	
135	SKLAD	2,73	DLAŽBA,BETON		3900-4000	
136	ZÁDVEŘÍ	1,89	KOBEREC		2940	PODHLED
137	ŠATNA - MUŽI	11,03	KOBEREC		2940	PODHLED
138	UMYVÁRNA-MUŽI	3,84	KERAMICKÁ DL.	1520-2010	2910	V. PŘÍČEK 2520MM
139	ŠATNA - ŽENY	21,83	KOBEREC		3010	PODHLED
140	UMYVÁRNA-ŽENY	2,56	KERAMICKÁ DL.	1380-2130	3010	V. PŘÍČEK 2250MM
141	VENK. SCHODIŠTĚ	10,22	OCEL. ROŠT			
142	SCHODIŠTĚ DO 1.PP	5,10	CEM. POTĚR		2350	

ZODP. PROJEKTANT ING.VÁCLAV ČECH	VYPRACOVAL ING.VÁCLAV ČECH	KRESLIL ING.VÁCLAV ČECH	*projektování staveb* ING.VÁCLAV

AKCE:	**Slezská univerzita Opava Moderizace stávající AV infrastruktury**	4 AVI DESIGN (DESIGN 4AVI s.r.o., 102 00 PRAHA 10, Pražská 63)	
VYPRACOVAL:	Antonín Turek		
VEDOUCÍ PROJEKTANT:	Ing. Jaroslav Havlíček	**DATUM:** 08/2019	**Č. PARÉ:**
INVESTOR:	Slezská univerzita v Opavě, Na Rybníčku 626/1, 746 01 Opava	**STUPEŇ:** DPS	
		MĚŘÍTKO: 1:75	
OBSAH:	AV TECHNIKA HRADECKÁ 17 VÝKRES ROZVRŽENÍ AV TECHNIKY 1.NP - část A	**Č. VÝKRESU:** 07	